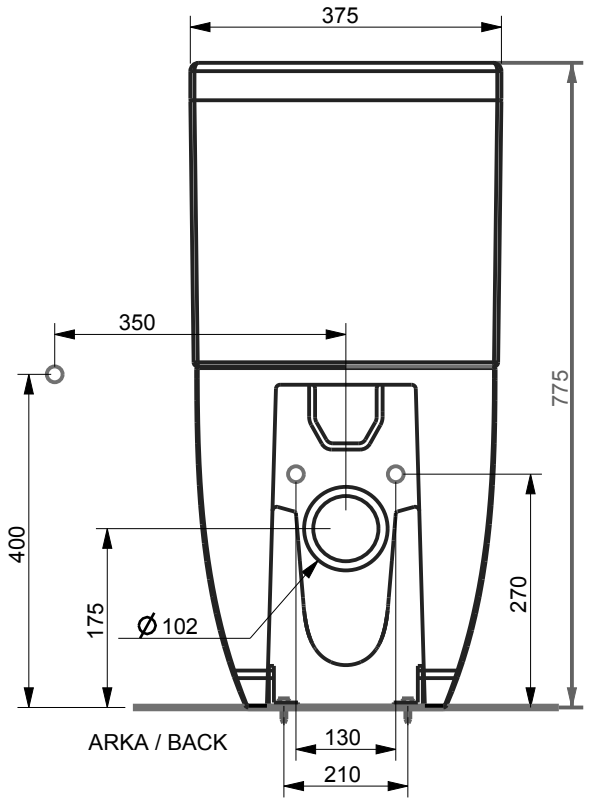

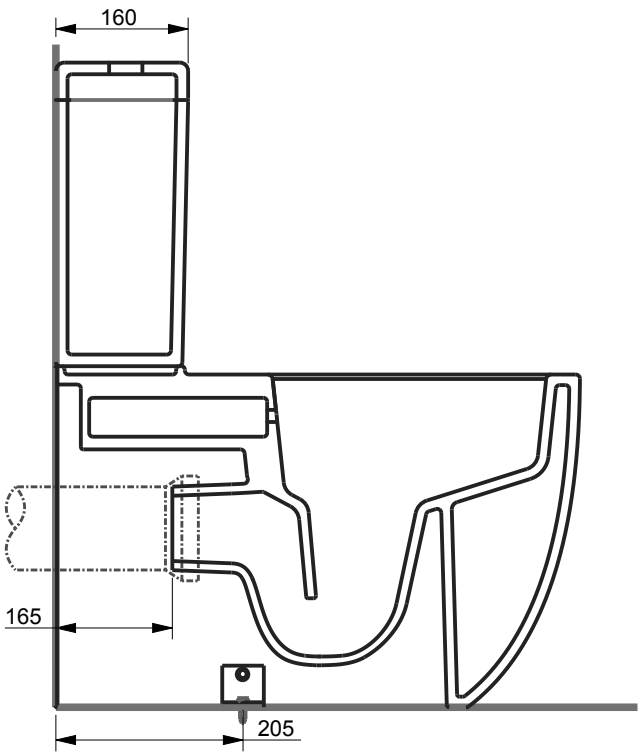

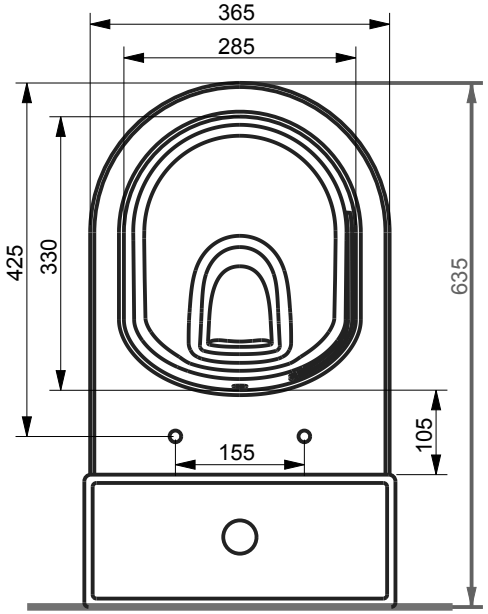

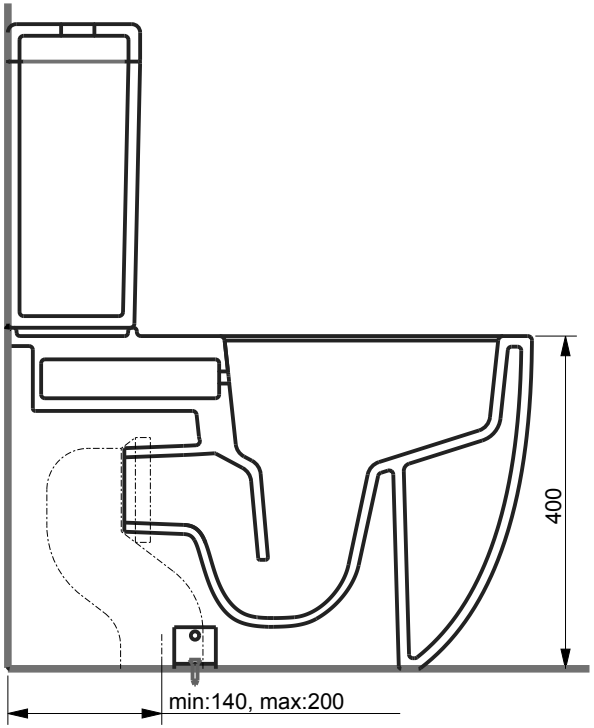

HiLL VORTEX DUVARA TAM DAYALI WC (ALTTAN & ARKADAN ÇIKISLI) /

HILL VORTEX BTW CLOSE-COUPLED WC (WITH DUAL OUTLET)

*Verilen ölçülerde %2 tolerans oldugunu göz önünde bulundurunuz / Please consider a 2% tolerance on specified measurements

*Ürünlerin montaji için net ölçü gerektiginde, ürün üzerinden alinan bire bir ölçüler kullanilmalidir / When the full measurements are required for the montage of the products, it must be taken on the product itself